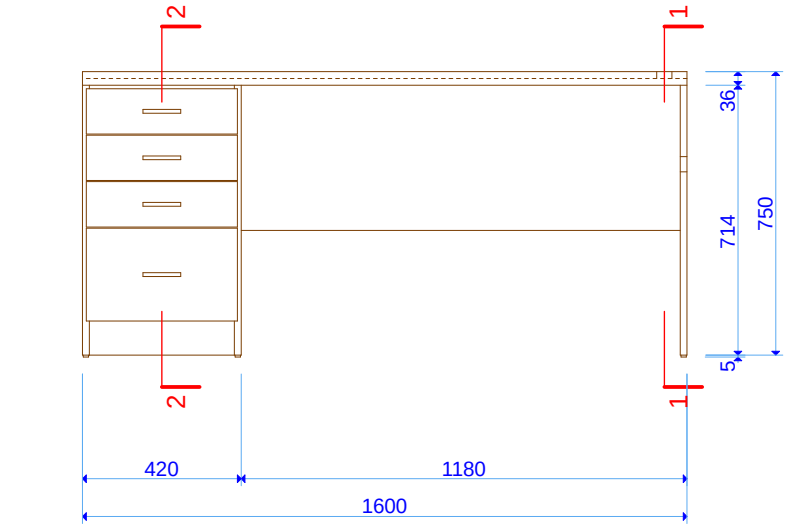

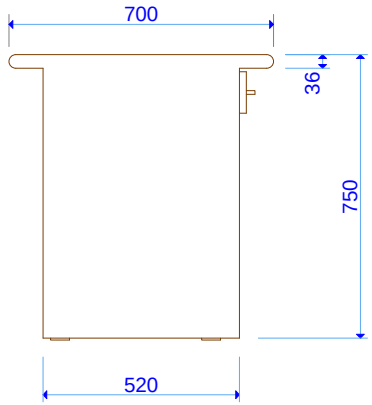

ՏԵՍՔԸ ՉԱԽԻՑ

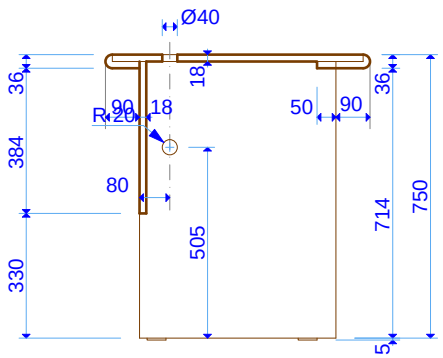

ԿՏՐՎԱԾՔ 1

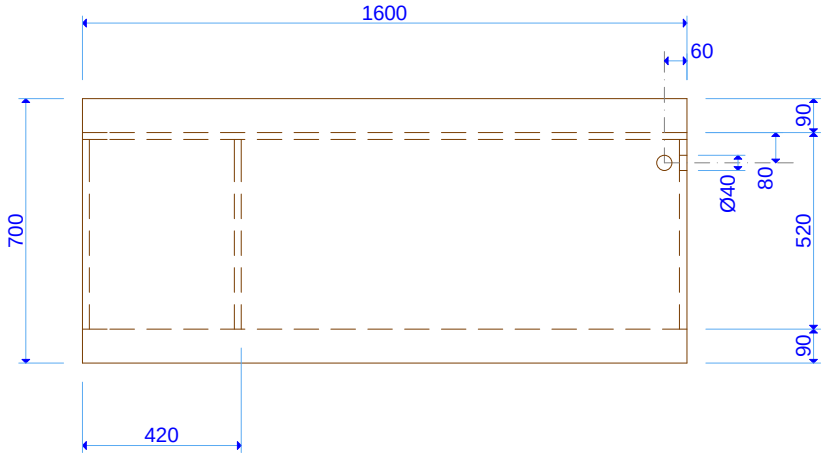

ՀԱՏԱԿԱԳԻԾ

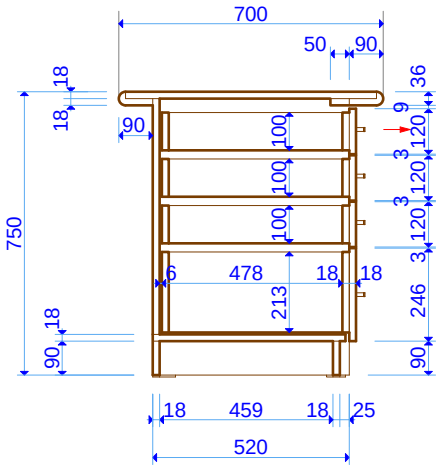

ԿՏՐՎԱԾՔ 2

FRN-01.2 1:20

ՆՇՈՒՄ

1. Գրասեղանի նյութը՝ լամինատ: Տեքստուրայի և գունային երանգի նմուշը համաձայնեցնել ճարտարապետի հետ:
2. Եզրերը պաշտպանել պլաստիկ դետալներով: Պրոֆիլը և գույնը համաձայնեցնել ճարտարապետի հետ:
3. Քաշովի դարակների համար նախատեսել սողնակներ:
4. FRN-01.2 գրասեղանների ընդհանուր քանակը՝ 2 հատ:

Հասցե՝ Թումանյանի քաղաքապետարան							
ՀԵՌ. +37494452185							
Ճարտարապետ	Զ. ԲԱՌԵՐ		ՔԱՂԱՔԱՑԻՆԵՐԻ ՍՊԱՍԱՐԿՄԱՆ ԳՐԱՍԵՆՅԱԿԻ ՎԵՐԱԿԱՌՈՒՑՄԱՆ ԵՎ ՆՈՐՈԳՄԱՆ ՆԱԽԱԳԻԾ:		Էջ	Փուլ	Մաս
					20	ԱՆ	ՃԼ
			Գրասեղան FRN-01.2		Էջի ծածկագիր Q-103		
Ստուգված		Ուղղում	...	Ուղղի/Ֆայլ Ֆայլի տարեթիվ GIZ Retrofit_A_01_Tumanyan_CD_150730.pln 2015-08-31	Տպված է	2015-08-31, 15:32	